SICHERT
Der Partner

# Fiber Connection Cabinet

# FCC8-96 CS

(Beispielausstattung mit Sockeloberteil)

*(Example equipment with upper plinth part)*

**Max. Anzahl Spleiße**
***Max. number of splices***
**1728**

**Max. Anzahl SC-Kassetten**
***Max. number of SC trays***
**144** SC

**Max. Anzahl Mikrorohre**
***Max. number of ducts***
**96** Ø 7 / Ø 10 mm

COMMSCOPE®

- Glasfasernetzverteiler für passive optische Netze entsprechend Vorgaben des geförderten Breitbandausbaus (Ausführung für Mikrorohre Ø 10 mm).
  *Fiber Connection Cabinet according to the federal funding program of the Federal Broadband Office in Germany (version for micro ducts Ø 10 mm).*
- Ausgestattet mit COMMSCOPE Glasfaser-Managementsystem (FIST)
  *Fitted with COMMSCOPE fiber optic management system (FIST)*

IP54 | IK10 | PC GF5% RAL7038

| | | | |
|---|---|---|---|
| **Artikelnummer** \| ***Part number*** | **FCC8-96/7 CS** (Ø 7 mm) | | **54.4258.00.00** |
| **Artikelnummer** \| ***Part number*** | **FCC8-96/10 CS** (Ø 10 mm) | **förderfähig** | **54.4259.00.00** |

**Berthold Sichert GmbH** | Kitzingstr. 1-5 | D-12277 Berlin | Phone: +49 30 74707-0 | Fax: +49 30 74707-20 | E-Mail: Info@Sichert.com

# Fiber Connection Cabinet

# FCC8-96 CS

COMMSCOPE®

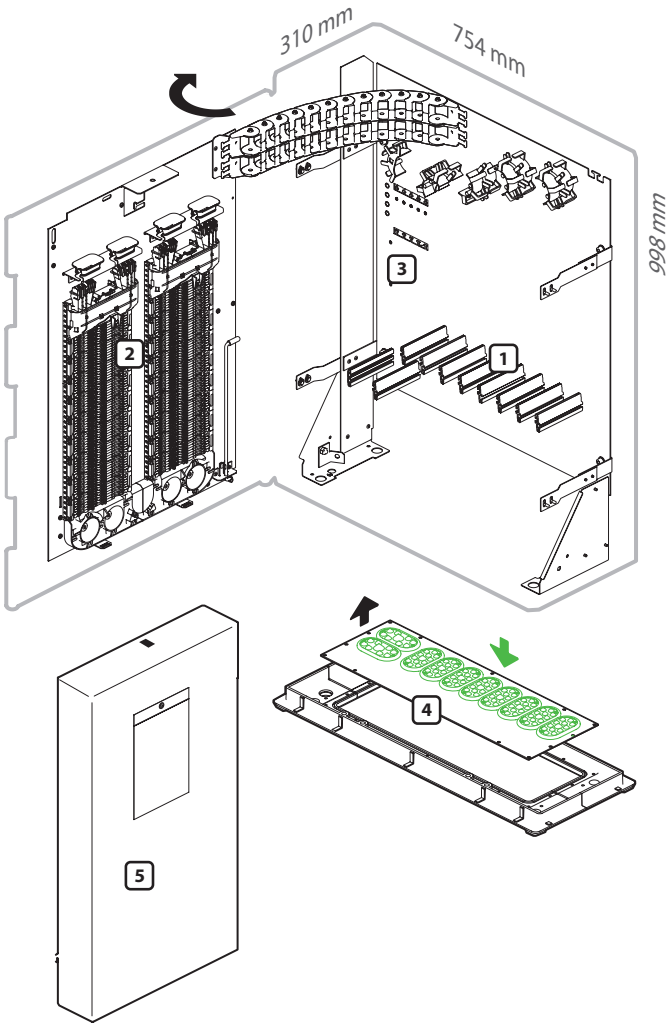


## Gehäuse | *Cabinet*

**Gehäuse 82** | ***Cabinet 82***

**Schließung**: Schwenkhebel Doppelschließanlage (Dreipunkt-Verriegelung)
***Locking system**: Swivel handle double locking mechanism (3-point locking system)*

**Türfeststeller** (Öffnungswinkel >120°)
***Door stay** (opening angle >120°)*

## Einbausatz | *Installation kit*

1. Clipschienen für Mikrorohre
   *Clip rails for micro ducts*
2. Spleißkassettensystem (an Tür) (144 SC-Rastpositionen)
   *Splice tray system (at the door) (144 SC positions)*
3. Kabelabfangung mit Zugentlastung
   *Strain relief bracket for cable fixing*
4. Bodenplatte mit Gummitüllen (DEG) für Mikrorohre
   OUT: 96x Ø 7 mm oder Ø 10 mm + 8x Ø 12...14 mm
   IN: 5x Ø12...20 mm (+4x nachrüstbar)
   *Base plate with rubber grommets (DEG) for micro ducts*
   *OUT: 96x Ø 7 mm or Ø 10 mm + 8x Ø 12...14 mm*
   *IN: 5x Ø12...20 mm (+4x upgradeable)*
5. Haube Kassettensystem
   *Cover for tray system*

## Beipack (im Lieferumfang)
## *Prepack (included)*

Lieferung mit Installationszubehör für Mikrorohre.
*Delivered with installation kits for micro ducts.*

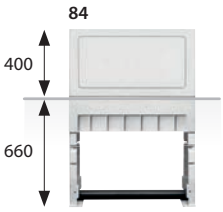


(Mit passendem Sockel 59.2127.00.00 lieferbar)
*(With suitable plinth 59.2127.00.00 available)*

Kassetten nicht im Lieferumfang
*Trays are not included*

**Geprüft nach** | ***In accordance with***

DIN EN 61439-5
DIN 47609
IK 10 (DIN EN 50102/A1, VDE 0470-100/A1, DIN EN 62262/A1, VDE 0470-100/A1)
IP 54 (DIN EN 60529, VDE 0470)
ETSI EN 300019-1-4 class 4.1E

Polycarbonat ist zu 100% recycelbar und das Produkt kann im Bedarfsfall sortenrein dem Materialkreislauf zugeführt werden.
*Polycarbonate is 100% recyclable and the product can be added to the material cycle by type if necessary.*

**Berthold Sichert GmbH** | Kitzingstr. 1-5 | D-12277 Berlin | Phone: +49 30 74707-0 | Fax: +49 30 74707-20 | E-Mail: Info@Sichert.com